BRUKSANVISNING

Art.nr
2138 / 2140

Kylskåp
KF1851-2RFS / KF1851-2VS

OSBY
Vitvaror – helt enkelt

OSBY
Vitvaror – helt enkelt

INNEHÅLL

Säkerhetsinformation	3-7
Översikt	8
Vända på dörren	9-12
Installation	13-14
Användning	15-17
Felsökning	18-19

SÄKERHETSINFORMATION

CE

För din säkerhets skull och för att garantera korrekt användning, läs denna manual noggrant innan installation och användning av produkten, inklusive tips och varningar. För att undvika onödiga misstag och olyckor är det viktigt att försäkra sig om att alla som använder produkten är väl bekanta med dess användning och säkerhetsfunktioner. Spara denna manual och försäkra dig om att den medföljer produkten om den flyttas eller säljs, så att alla som använder den under dess livstid är korrekt informerade om produktens användning och säkerhet.

För säkerhet vad gäller liv och egendom ska försiktighetsåtgärderna i denna manual följas, då tillverkaren annars inte är ansvarig för skador som uppstår.

SÄKERHET FÖR BARN OCH ANDRA SÅRBARA PERSONER

- Denna produkt kan användas av barn från 8 års ålder och av personer med nedsatt fysisk, sensorisk eller mental förmåga eller brist på erfarenhet och kunskap endast om de är under uppsikt eller får instruktioner om säker användning av produkten och förstår farorna.
- Barn i åldern 3 till 8 år är tillåtna att packa i och ur kylskåpet. (Denna klausul gäller endast inom EU)
- Barn ska hållas under uppsikt för att de ej ska leka med produkten.
- Rengöring och underhåll ska inte utföras av barn under 8 år eller utan uppsikt.
- Håll allt förpackningsmaterial utom räckhåll för barn på grund av kvävningsrisk.
- Om du ska kassera produkten, dra ur nätsladden ur nätuttaget, klipp av sladden (så nära produkten som möjligt) och ta bort dörren för att förhindra att lekande barn drabbas av elstötar eller stänger sig själva inne.
- Om denna produkt med magnetiska dörrar ska ersätta en äldre produkt med lås (spärr) på dörren eller locket, försäkra dig om att låset ej går att använda innan du kasserar den gamla produkten. Detta för att förhindra att den blir en dödsfälla för ett barn.

ALLMÄN SÄKERHET

⚠ ***VARNING!***

- Håll ventilationsvägar i och runt produkten fria.
- Använd inte mekaniska verktyg eller annat för att påskynda avfrostningsprocessen, annat än de som rekommenderas av tillverkaren.
- Skada inte kylkretsen.

VARNING! Använd inte elektrisk utrustning inne i produkten, om dessa inte rekommenderats av tillverkaren.

VARNING! Rör inte vid glödlampan om den varit tänd en längre tid, då den kan vara mycket varm. [1)]

VARNING! Kontrollera att nätsladden inte sitter fast eller är skadad när du placerat produkten för installation

VARNING! Sök inte efter fler/andra uttag eller strömkällor på baksidan av produkten än de som är angivna under ”Installation”.

- Förvara inte explosiva ämnen som sprayflaskor med lättantändlig drivgas i denna produkt.
- Kylvätskan isobutan (R600a) finns i kylkretsen i produkten och är en naturgas med hög miljökompatibilitet, men som är brandfarlig.
- Under transport och installation av produkten: försäkra dig om att ingen av komponenterna i kylkretsen skadas.
- Undvik öppna lågor och andra källor till antändning.
- Sörj för god ventilation i utrymmet där produkten placeras.
- Det är farligt att ändra specifikationerna eller modifiera denna produkt på något sätt. Skada på sladden kan leda till kortslutning, brand och/eller elstötar.
- Denna produkt är avsedd för att användas i hushåll och liknande användningsområden såsom:
- Personalkök i butiker, kontor och andra arbetsplatser.
- Bondgårdar och av gäster på hotell, motell och andra boendemiljöer.
- Boenden av bed and breakfast-typ.
- Catering och liknande som inte tillhör detaljhandel.

VARNING!

Alla elektriska komponenter (stickkontakt, nätsladd, kompressor etc.) måste bytas ut av en servicetekniker eller annan kvalificerad personal.

VARNING!

Glödlampan som medföljer produkten är en lampa för specialbruk, som endast ska användas med denna produkt. Speciallampan är inte avsedd för hushållsbelysning.

1. Om det finns en glödlampa i produkten

⚠ ELSÄKERHET

- Nätsladden får inte förlängas.
- Försäkra dig om att stickkontakten inte kläms eller skadas av baksidan av produkten. En klämd eller skadad stickkontakt kan överhettas och orsaka brand.
- Försäkra dig om att du kan nå huvudkontakten.
- Dra inte i nätsladden.
- Om kontakten sitter lös, koppla inte in kontakten. Det finns risk för elstöt eller brand.
- Du ska inte använda produkten utan lampan.
- Denna produkt är tung. Försiktighet ska iakttas vid flytt.
- Avlägsna inte eller rör vid föremål i frysfacket om dina händer är fuktiga/våta, då detta kan orsaka skrubbsår eller frost/köldskador.
- Undvik att utsätta produkten för solljus under en längre tid.

DAGLIG ANVÄNDNING

- Placera inte heta föremål på produktens plastdelar.
- Placera inte matvaror direkt mot den bakre väggen.
- Fryst mat ska inte frysas om när den en gång har tinats upp.[1)]
- Förvara färdigförpackad, fryst mat i enlighet med tillverkarens instruktioner.[1)]
- Tillverkarens förvaringsrekommendationer ska följas. Se relevanta instruktioner för förvaring.
- Placera inte kolsyrade drycker i frysutrymmet, då detta orsakar tryck i behållaren, vilket kan leda till explosion som kan resultera i skador på produkten. [1)]
- Isglass kan orsaka frostskador om de konsumeras direkt från produkten. [1)]

För att undvika förorening av mat, följ nedan instruktioner

- Öppning av dörren under långa perioder kan orsaka en signifikant ökning av temperaturen i produkten
- Rengör regelbundet ytor som kan komma i kontakt med mat och befintliga dräneringssystem.
- Rengör vattentankar om de inte har använts på 48 timmar. Spola igenom vattensystemet anslutet till vattenförsörjning om det inte varit igång på 5 dagar
- Förvara rått kött och fisk i lämpliga behållare i kylskåpet, så att det inte kommer i kontakt med, eller droppar på andra livsmedel.
- Märkta Tvåstjärninga frysmatbehållare (om de finns i produkten) är lämpliga för förvaring av förfryst mat, förvaring eller tillagning av glass och iskuber
- Märkta En-, två- och trestjärniga matbehållare (om de finns i produkten) är inte lämpliga för frysning av färsk mat
- Om produkten lämnas tom under långa perioder, stäng av, tina, rengör, torka och låt dörren stå öppen för att förhindra att dålig lukt utvecklas i produkten.

1. Om det finns ett frysfack
2. Om det finns ett färskmatfack

⚠ RENGÖRING OCH UNDERHÅLL **VARNING!**

- Innan underhåll ska produkten slås av och huvudkontakten ska kopplas ur vägguttaget.
- Rengör inte produkten med metallföremål.
- Använd inte vassa föremål för att få bort frost från produkten. Använd en skrapa av plast. [1)]
- Undersök produktens avrinningshål för avfrostat vatten regelbundet. Om nödvändigt, rengör hålet. Om hålet är blockerat kan vatten samlas i botten av produkten. [2)]

⚠ INSTALLATION **VIKTIGT!**

- För elektrisk inkoppling, följ noga instruktionerna.
- Packa upp produkten och kontrollera om den har några skador. Koppla inte in produkten om den är skadad. Rapportera möjliga skador direkt till inköpsstället. Spara i detta fall emballaget.
- Det rekommenderas att vänta åtminstone fyra timmar innan inkoppling för att låta oljan flöda tillbaka in i kompressorn.
- Det ska vara god ventilation runt produkten, annars finns risk för överhettning. För att uppnå tillräcklig ventilation, följ instruktionerna som är relevanta för installationen.
- Så långt som möjligt ska baksidan av produkten inte stå för nära en vägg för att undvika att varma delar vidrörs eller fastnar (kompressor, kondensator) för att förhindra brandrisk.
- Produkten ska inte placeras nära element eller spis.
- Försäkra dig om att nätsladden är tillgänglig efter att produkten är installerad.

SERVICE

- Alla elektriska installationer nödvändiga för underhåll av produkten ska utföras av behörig elektriker.
- Denna produkt ska servas av en auktoriserad person och endast original reservdelar ska användas.

ENERGIBESPARING

- Placera inte varm mat i produkten.
- Packa inte mat tätt tillsammans, då detta förhindrar luftcirkulation.
- Se till så att inte matvaror vidrör baksidan av fack(en).
- Om elektriciteten bryts, öppna inte dörren/dörrarna.
- Öppna inte dörren/dörrarna ofta.
- Låt inte dörren/dörrarna stå öppna för länge.
- Ställ inte in termostaten på överdrivet låg temperatur.
- Vissa tillbehör, såsom lådor, kan tas bort för att öka förvaringsutrymmet och minska energiförbrukningen.

1. Om det finns ett frysfack
2. Om det finns ett färskmatfack

MILJÖSKYDD

Denna produkt innehåller inte gaser som kan skada ozonlagret, i varken kylkrets eller isoleringsmaterial. Produkten ska inte kastas som hushållsavfall. Isoleringen innehåller brandfarliga gaser: produkten ska kastas i enlighet med lokala myndigheters regler. Undvik att skada kylenheten, särskilt värmeväxlaren. Materialen som använts i denna produkt märkta med symbolen 6 är återvinningsbara.

Symbolen på produkten eller på dess förpackning indikerar att denna produkt inte ska hanteras som hushållsavfall. Istället ska den tas till korrekt återvinningsstation för återvinning av elektrisk och elektronisk utrustning. Genom att försäkra dig om att denna produkt hanteras korrekt, hjälper du till att förhindra potentiellt negativa konsekvenser för miljön eller människors hälsa, vilka annars skulle kunna orsakas av felaktig hantering. För mer detaljerad information om återvinning av denna produkt, kontakta lokala myndigheter, din lokala återvinningscentral eller den återförsäljare där du köpte produkten.

FÖRPACKNINGSMATERIAL

Materialen med symbolen är återvinningsbara. Kasta förpackningen i avsett återvinningskärl för att återvinna den.

KASSERING AV PRODUKT

1. Koppla ur stickkontakten ur vägguttaget.
2. Klipp av nätsladden och släng den

VARNING!

Vid användning, service och kassering av produkten, vänligen var uppmärksam på symbolen (eller liknande) i gult/orange till vänster här, som finns på baksidan av produkten (på bakpanel eller kompressor).

Det är en Brandvarningssymbol. Det finns brandfarliga material i kylmedelsrör och kompressor.
Var vänlig ta hänsyn till denna vid användning, service och bortskaffande av produkten.

ÖVERSIKT

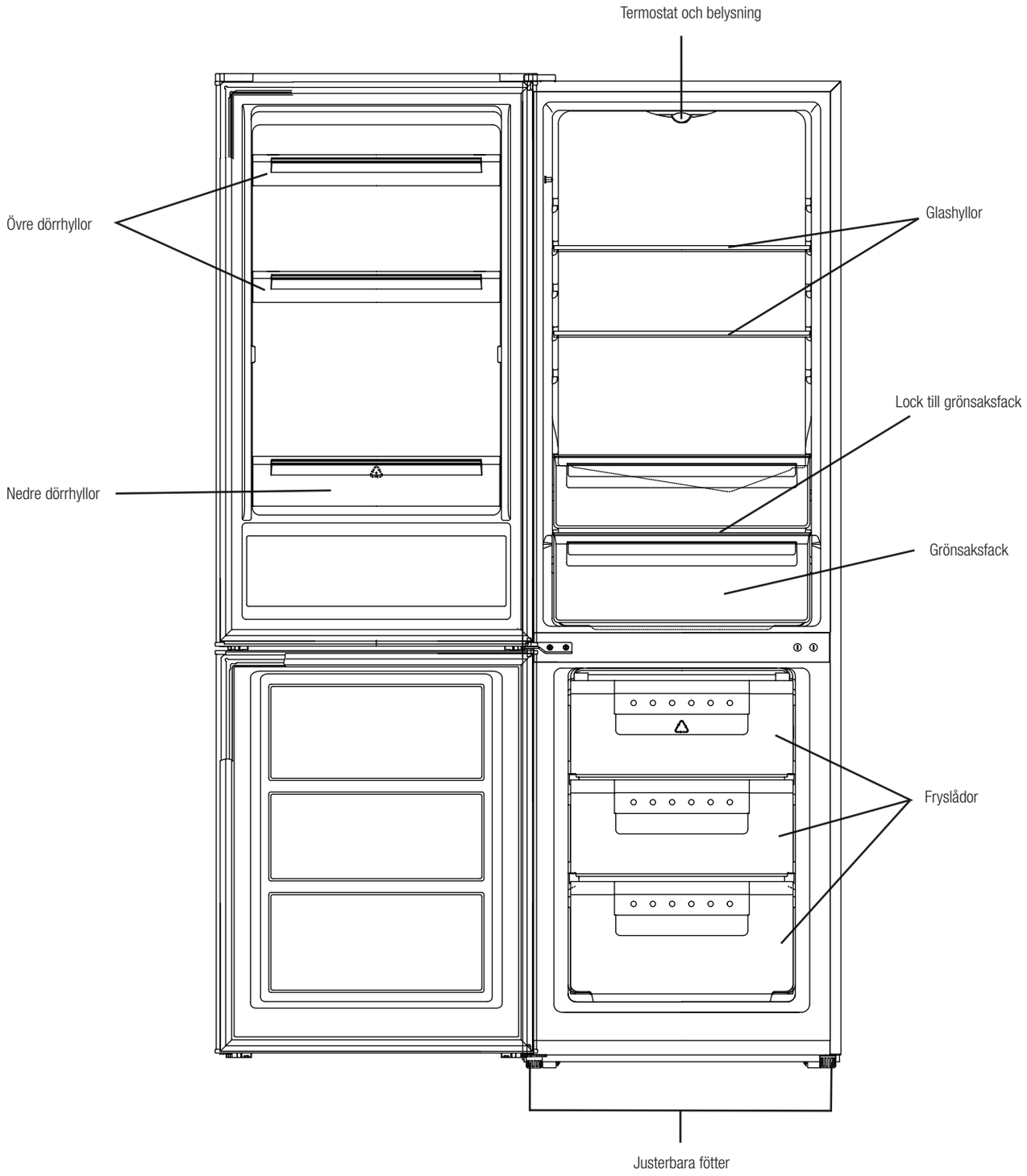

Bilden är endast till för att ge dig en generell översikt.
Titta närmare på just din produkt för fler detaljer.

VÄNDA PÅ DÖRREN

Dessa verktyg behöver du:

Stjärnskruvmejsel
Spårskruvmejsel
Skiftnyckel.

Kontrollera att enheten är urkopplad och tom.

För att lyfta av dörren måste du luta enheten bakåt. Luta då enheten mot ett fast underlag så att den inte kan glida undan medan du hänger om dörren.

Alla delar som tas bort måste sparas för att kunna montera tillbaka dörren till sitt ursprungliga läge. Placera inte enheten platt på marken eftersom det kan skada kylsystemet.

2 personer är att föredra för att hantera enheten vid montering.

1. Skruva av och ta bort gångjärnsskyddet.

2. Skruva av och ta bort gångjärnet.

3. Skruva av gångjärnet i mitten och lyft sedan av den nedre dörren och placera den på ett mjukt underlag för att skydda den mot repor.

1.

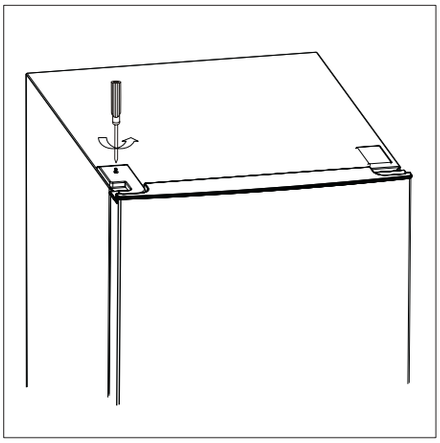

2.

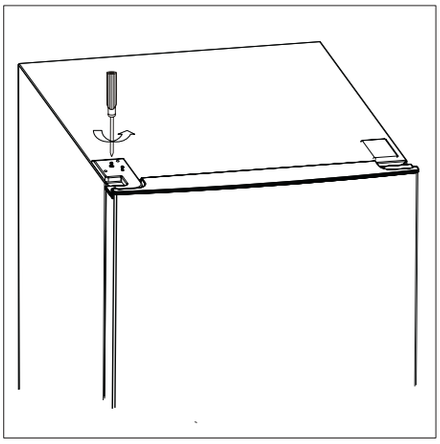

3.

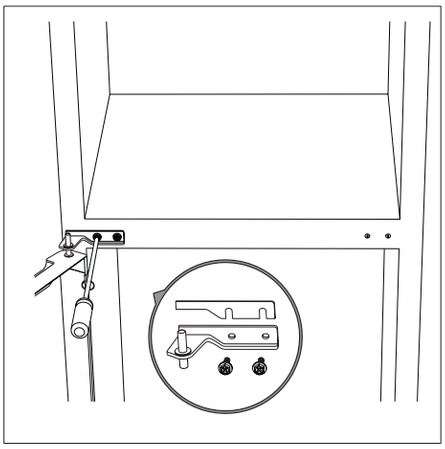

VÄNDA PÅ DÖRREN

4. Flytta skruvhålstäckbrickan från vänster sida till höger sida.

5. Skruva av det nedre gångjärnet och plocka sedan av de justerbara fötterna från båda sidor.

6. Skruva loss och ta bort skruven på det nedersta gångjärnet, vänd på fästet och sätt tillbaka stiftet.

4.

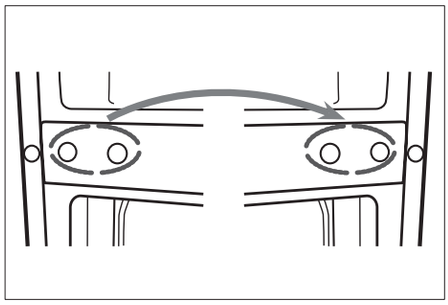

5.

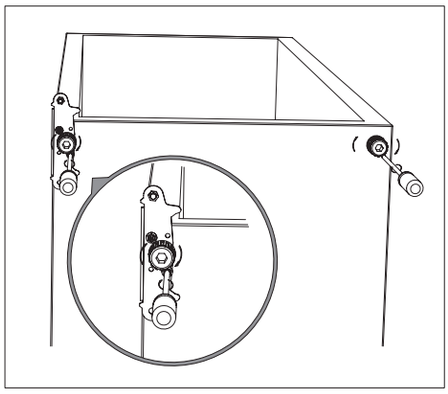

6.

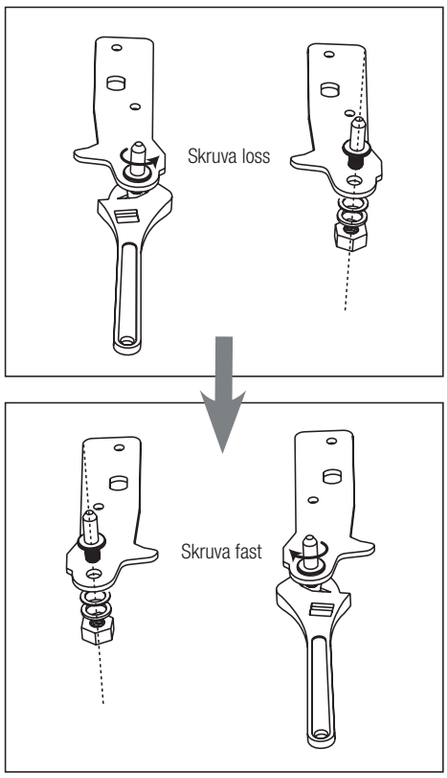

VÄNDA PÅ DÖRREN

7. Sätt tillbaka fästet och det nedre gångjärnsstiftet. Sätt tillbaka de båda justerbara fötterna. Montera den nedre dörren på rätt plats.

8. Vrid det mellersta gångjärnet 180° bakåt och placera det i rätt position. Sätt det mellersta gångjärnsstiftet i det övre hålet på den nedre dörren och dra sedan åt skruvarna

9. Sätt tillbaka den övre dörren. Se till att dörren är rätt justerad både horisontellt och vertikalt för att säkerställa att den är tät på alla sidor innan det till slut är dags att sätta dit det övre gångjärnet igen. Placera gångjärnet i rätt position och skruva fast det på framsidan av produkten.

10. Skruva av gångjärnsstiftet och vrid på gångjärnet för att sedan skruva tillbaka gångjärnsstiftet igen.

7.

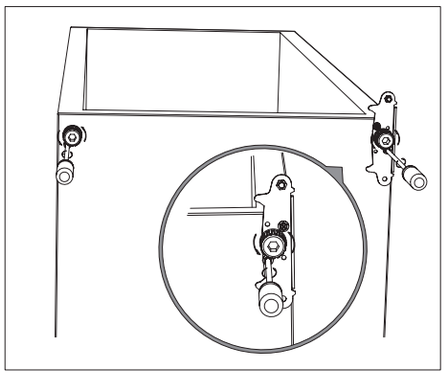

8.

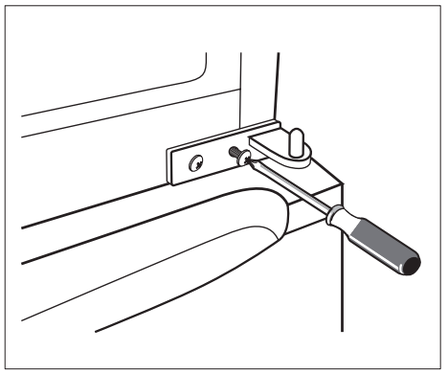

9.

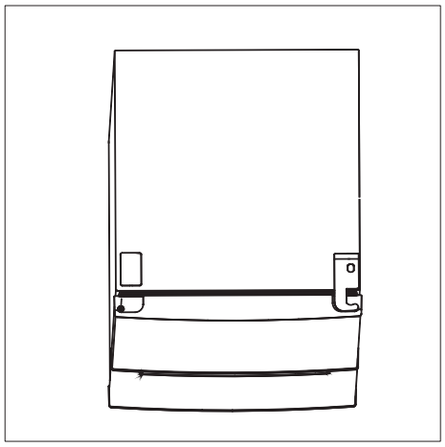

10.

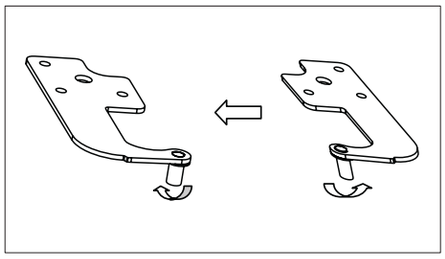

VÄNDA PÅ DÖRREN

11. Avlägsna skruvhålstäckbrickan.

12. Placera gångjärnet till höger.

13. Placera gångjärnsskyddet och skruvhålstäckbrickan på höger sida.

11.

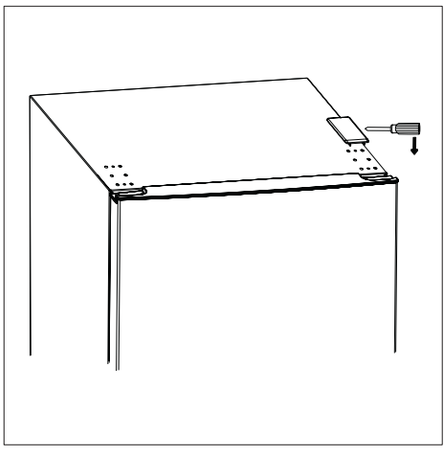

12.

13.

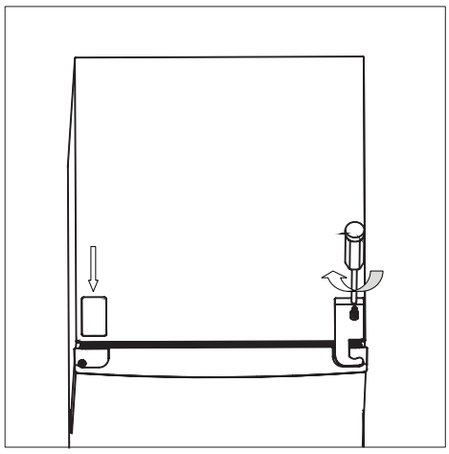

INSTALLATION

UTRYMMESKRAV

- Ha tillräckligt mycket plats för att öppna dörren.
- Ha minst 50 mm utrymme på båda sidor.

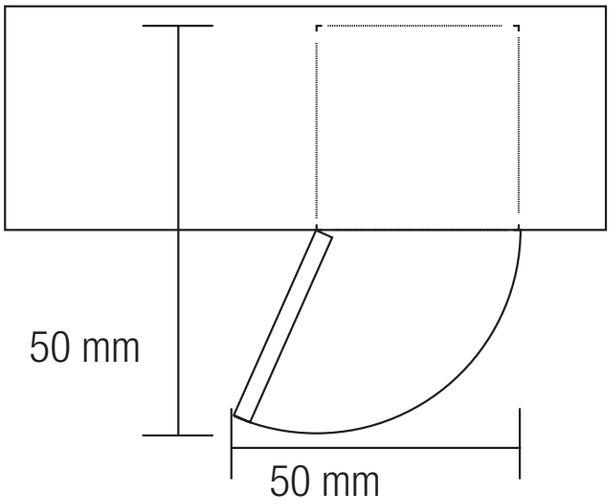

UTJÄMNING AV PRODUKTEN

Justera de båda fötterna fram.

Om produkten inte står jämnt, kommer inte dörrarna och den magnetiska förseglingen att hålla tätt.

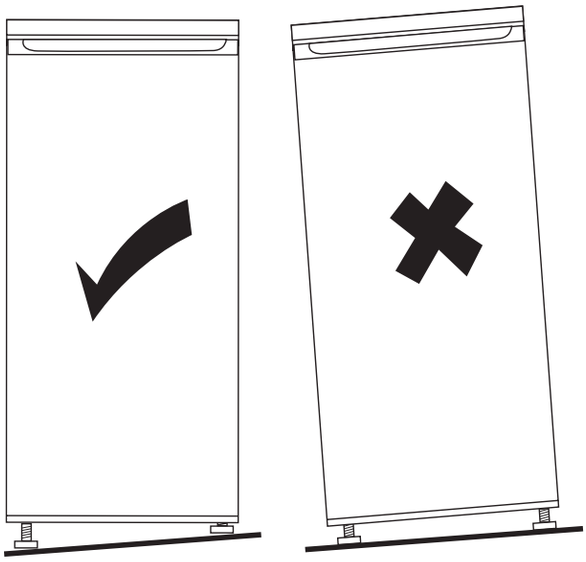

INSTALLATION

PLACERING

Installera denna produkt på en plats där den omgivande temperatur överensstämmer med klimatklassen som ses nedan:

SN	+10’ C TILL +32’ C
N	+16 ’ C TILL +32’ C
ST	+16°C TILL +38°C
T	+16°C TILL +43°C

PLATS

Produkten ska installeras på avstånd från värmekällor som element, varmvattenberedare, direkt solljus etc. Försäkra dig om att luft kan cirkulera fritt på baksidan av skåpet. För att garantera bästa prestanda om produkten placeras nedanför ett vägghängt skåp, så ska minsta avstånd mellan ovansidan på produkten och skåpet vara 100 mm. Produkten ska dock helst inte placeras nedanför vägghängda skåp. Korrekt utjämning fås genom att justera en eller fler av de justerbara fötterna under skåpet.

VARNING! Det ska vara möjligt att koppla ur produkten från huvuduttaget; stickkontakten måste därför vara enkel att komma åt efter installationen.

ELEKTRISK INKOPPLING

Innan inkoppling, försäkra dig om att spänningen och frekvensen som kan ses på typskylten överensstämmer med hushållets elförsörjning. Produkten måste jordas. Nätsladden är utrustad med en kontakt för detta ändamål. Om uttaget inte är jordat, koppla in produkten till en separat jordning i enlighet med gällande regelverk. Konsultera en behörig elektriker. Tillverkaren nekar till allt ansvar om ovanstående säkerhetsföreskrifter inte följs. Denna produkt uppfyller E.E.C-direktiven

ANVÄNDNING

FÖRSTA ANVÄNDNINGEN

RENGÖRA INSIDAN

Innan du använder produkten första gången. Rengör interiören och alla tillbehör med ljummet vatten och neutral tvål för att få bort lukten av en helt ny produkt. Torka sedan noggrant.

VIKTIGT! Använd inte starka rengöringsmedel eller skurmedel, då dessa skadar ytan.

TEMPERATURINSTÄLLNING

Starta produkten. Den interna temperaturen kontrolleras av en termostat. Det finns 7 inställningar. 1 är varmast och 7 är den kallaste inställningen. Produkten riskerar att inte hålla rätt temperatur om den står i ett väldigt varmt utrymme eller om dörren öppnas för ofta.

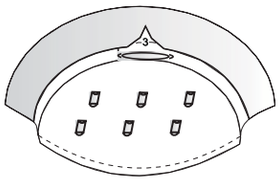

KYLSKÅPSFACK	TYP AV LIVSMEDEL
Dörr eller hyllor i kylskåpet	Livsmedel med naturliga konserveringsmedel- såsom sylt, juice, drycker, kryddor. Förvara inte bananer, lök, potatis, vitlök i kylen.
Sallad/Grönskasslåda	Frukt, örter och grönsaker bör placeras separat i denna låda. Förvara inte bananer, lök, potatis, vitlök i kylen.
Kylhylla – längst ner Sval (box/låda)	Rått kött, fjäderfä, fisk (kortvarig förvaring)
Kylhylla – i mitten	Mejeriprodukter, ägg.
Kylhylla – längst upp	Livsmedel som inte behöver tillagas – såsom färdigmat, pålägg, rester.
Fryslåda/Fryshylla	Livsmedel för långvarig förvaring. Längst ner låda/hylla för rått kött, fjäderfä, fisk. I mitten låda/hylla för frysta grönsaker, pommes frites. Längst upp låda/hylla för glass, frysta bär, frysta bakverk.

FRYSA IN FÄRSK MAT

Frysfacket är lämpligt för att frysa in färsk mat och för att förvara fryst och djupfryst mat under en längre tid.
Placera den färska maten som ska frysas i frysfacket.
Den maximala mängden mat som kan frysas på 24 timmar specificeras på typskylten. Frysprocessen pågår 24 timmar: under denna tid ska du inte lägga till mer mat som ska frysas.

FÖRVARA FRYST MAT

Vid uppstart efter en längre period när produkten inte använts ska produkten ställas in på de högre inställningarna under minst 2 timmar innan matvaror placeras i den.

VIKTIGT! Om produkten frostas av oönskat, till exempel om strömmen varit avstängd längre tid än värdet som syns under de tekniska specifikationerna, måste den tinade maten konsumeras snabbt eller tillagas omedelbart och sedan frysas in igen (efter tillagning).

UPPTINING

Djupfryst och fryst mat, kan tinas i kylutrymmet innan användning, beroende på tidsåtgång.
Små bitar kan till och med tillagas frysta, direkt från frysen. I detta fall tar tillagningen längre tid.

IS-KUBER

Denna produkt kan utrustas med en eller flera isbrickor för att producera is.

TILLBEHÖR

FLYTTBARA HYLLOR

Väggarna i kylen är utrustade med spår så att hyllorna kan placeras efter önskemål.

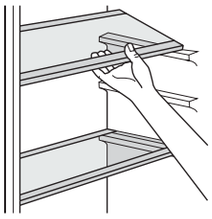

PLACERA FÖRVARINGSFACKEN

För att möjliggöra förvaring av livsmedelsförpackningar av olika storlek, kan dörrens förvaringsfack placeras på olika höjd. För att justera dessa: dra facket uppåt i pilarnas riktning tills det kommer loss och placera sedan som önskas.

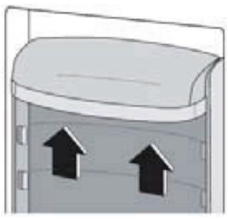

TIPS

För att hjälpa dig att få ut maximalt av frysprocessen - se nedanstående viktiga tips:

- Den maximala mängden livsmedel som kan frysas på 24 timmar framgår av typskylten.
- Frysprocessen tar 24 timmar. Ingen ytterligare mat bör läggas till under denna tid.
- Frys endast in livsmedel av bra kvalitet som är färsk och väl rengjord.
- Tillaga mat i små portioner för att de snabbt ska kunna bli genomfrusna och för att göra det möjligt att tina endast den mängd som behövs.
- Täck maten med aluminiumfolie eller plastfolie och se till att paketeringen är lufttät; låt inte färsk, tinad mat vidröra mat som redan är frusen och på så sätt undvika att temperaturen stiger hos den senare.
- Mat med låg fetthalt kan förvaras längre än mat med hög fetthalt; salt förkortar förvaringstiden hos mat.
- Isbitar som konsumeras direkt från frysen kan orsaka frostskador på huden.
- Det rekommenderas att ange datum för infrysning på varje förpackning för att kontrollera lagringstiden.

TIPS FÖR FÖRVARING AV FRYST MAT

För att uppnå bästa prestanda hos denna produkt, bör du:

- Försäkra dig om att redan fryst mat har förvarats korrekt i butiken.
- Försäkra dig om att fryst mat flyttas från matbutik till frysen på kortast möjliga tid.
- Inte öppna dörren ofta eller lämna den öppen längre än nödvändigt. Väl upptinad, förstörs livsmedel snabbt och kan inte frysas om.
- Överskrid inte förvaringsperioden som angetts av tillverkaren.

TIPS FÖR KYLNING AV FÄRSK MAT

För att uppnå bäst resultat:

- Förvara inte varm mat eller ångande vätskor i kylen. Täck eller slå in maten, särskilt om den har en stark doft eller smak.
- Slå in (alla typer): i plastpåsar och placera på glashyllorna ovanför grönsakslådan. För säkerhets skull, förvara på detta sätt högst en eller två dagar.
- Tillagad mat, kalla rätter etc. Dessa ska täckas över och kan placeras på alla hyllor.
- Frukt och grönsaker: dessa ska rengöras noggrant och placeras i den avsedda lådan(lådorna) som medföljer.
- Smör och ost: dessa ska förvaras i lufttäta behållare eller slås in i aluminiumfolie eller plastpåsar för att stänga ute så mycket luft som möjligt.
- Mjölk: dessa bör ha kork och placeras i förvaringsfacken i dörren.
- Bananer, potatis, lök och vitlök: om de ej är förpackade, ska de ej förvaras i kylen.

Följ nedanstående instruktioner för att undvika kontaminering av livsmedel

- Att hålla dörren öppen under långa perioder kan snabbt få temperaturen att öka.
- Rengör regelbundet de ytor som kan komma i kontakt med mat och åtkomliga dräneringssystem.
- Förvara rått kött och färsk fisk i behållare i kylskåpet så att det inte kommer i kontakt med eller droppar på annan mat.
- Frysfack märkta med två stjärnor är perfekta för förvaring av djupfrysta varor, förvaring eller tillverkning av glass samt för att göra iskuber.
- Frysfack med en, två eller tre stjärnor är inte lämpliga för infrysning av mat.
- Om kylen skulle lämnas tom under långa perioder - stäng av, frosta ur, rengör, låt torka och låt sedan dörren stå öppen för att förhindra utveckling av mögel.

RENGÖRING

Av hygienskäl ska produktens interiör, inklusive tillbehör, rengöras regelbundet.

⚠ ***VARNING!*** Produkten ska inte vara inkopplad under rengöring. Fara för elstöt!
Innan rengöring, slå av produkten och dra ut kontakten från vägguttaget, eller slå av huvudström-brytare eller huvudsökring. Rengör aldrig produkten med en ångrengörare. Fukt kan samlas i elektriska komponenter, fara för elstöt! Varma ångor kan leda till skador på plastdelar. Produkten måste vara torr innan den åter tas i bruk.

VIKTIGT! Eteriska oljor och organiska lösningsmedel kan angripa plastdelar, t. ex citronjuice eller saft från apelsinskal, smörsyra, rengöring som innehåller ättiksyra.

RENGÖRA AVRINNINGSHÅLET

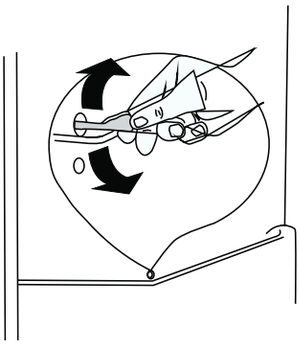

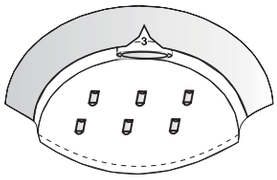

För att undvika att tinat vatten flödar över in i frysen- rengör avrinningshålet längst in i frysen regelbundet. Använd en rengörare för att göra rent som visas i figuren till höger.

- Låt inte sådana ämnen komma i kontakt med produktens delar. Använd inga starka rengöringsmedel. Avlägsna mat ur frysen. Förvara den kallt, väl täckt.
- Slå av produkten och dra ur kontakten ur vägguttaget, eller stäng av eller slå av huvudsäkringen.
- Rengör produkten och tillbehören med en trasa och ljummet vatten. Efter rengöring- torka av med rent vatten och torka torrt.
- När allt är torrt kan du åter använda produkten.

FELSÖKNING

VARNING! Innan felsökning, koppla bort strömmen. Endast behörig elektriker eller kvalificerad person ska göra felsökning som inte specificeras i denna manual.

VIKTIGT! Det förekommer ljud under normal användning (kompressor, kylvätskans cirkulation).

PROBLEM	MÖJLIG ORSAK	LÖSNING
Produkten fungerar ej	Temperaturinställningen är på ”0”.	Vrid inställningen till en annan siffra för att slå på produkten.
	Stickkontakten är inte inkopplad eller sitter lös	Sätt i stickkontakten.
	Säkring har gått sönder eller är skadad.	Kontrollera säkringen, byt ut om nödvändigt.
	Vägguttaget är defekt	Repareras av behörig elektriker.
Maten är för varm	Temperaturen är inte inställd korrekt.	Se avsnittet Temperaturinställning.
	Dörren var öppen under en längre tid.	Öppna endast dörren så länge som nödvändigt
	Stora mängder varm mat har placerats i produkten under de senaste 24 timmarna.	Sätt temperaturinställningen på en lägre inställning tillfälligt.
	Produkten står nära en värmekälla	Se avsnittet Placering.
Produkten kyler för mycket	Temperaturen är inställd på för låg nivå.	Vrid upp temperaturinställningen tillfälligt.
Ovanliga ljud	Produkten står inte jämnt.	Justera fötterna.
	Produkten vidrör väggen eller andra föremål.	Flytta produkten något.
	En komponent, t.ex. ett rör, på baksidan av produkten rör vid en annan del eller vid väggen.	Om nödvändigt, bänd försiktigt komponenten ur vägen
Vatten på golvet	Avrinningshålet är blockerat.	Se avsnittet Rengöring.
Sidopanelen är varm	Kondensorn är på insidan av panelen.	Det är normalt.

Om felet uppstår igen, kontakta auktoriserad tekniker eller verkstad

PROBLEM	MÖJLIG ORSAK OCH LÖSNING
Motorn går hela tiden	Det är normal att ofta höra motorn, den behöver gå oftare under nedanstående förhållanden: Temperaturen är inställd på kallare än nödvändigt. Stora mängder varm mat har nyligen placerats i kylen. Temperaturen på utsidan av frysen är för hög. Dörrar hålls öppna för länge eller för ofta. Efter att du installerat produkten, har den varit avstängd länge.
Ett lager frost kan ses i facken	Kontrollera luftutsuget så att de inte är blockerade av mat och försäkra dig om att mat är placerad inuti kylen för att uppnå god ventilation. Försäkra dig om att dörren är stängd. För att ta bort frost, se avsnittet Rengöring och underhåll.
Temperaturen inuti är för hög	Du kan ha lämnat dörrarna öppna för länge eller för ofta eller så hålls dörrarna öppna av ett hinder, produkten står med för lite fritt utrymme på sidorna, baksida och ovandel.
Temperaturen inuti är för låg	Öka temperaturen genom att följa instruktionerna i avsnittet Displaykontroller.
Dörrarna är svåra att stänga	Kontrollera om ovandelen av kylen är lutad bakåt 10-15 mm för att låta dörrarna stänga sig själva, eller om något inuti förhindrar att dörrarna stängs.
Vatten droppar på golvet	Vattentanken (placerad nära undersidan av skåpet) kan vara felaktigt inställd eller så är dräneringshålet (placerat under toppen på kompressordepån) inte korrekt placerad för att dirigera ner vatten i tanken, eller så är dräneringshålet blockerat. Du kan behöva dra ut kylen från väggen för att kontrollera tank och dränering.
Belysningen fungerar inte	LED-belysningen kan vara skadad. Hänvisa till Att byta ut LED-belysning i avsnittet Rengöring och underhåll. Kontrollsystemet har stängt av lamporna då dörren varit öppen för länge, stäng och öppna dörren igen för att återaktivera lamporna.

OSBY
Vitvaror – helt enkelt

www.osbyvitvaror.se

OSBY VITVAROR AB
info@osbyvitvaror.se | Tel 042 29 95 60
Makadamgatan 5 | SE-254 64 HELSINGBORG
OSBY Vitvaror AB | Makadamgatan 5 | 254 64 Helsingborg

KF1851-2RFS-V-art-2141-190504 / Vi reserverar oss för eventuella tryckfel.